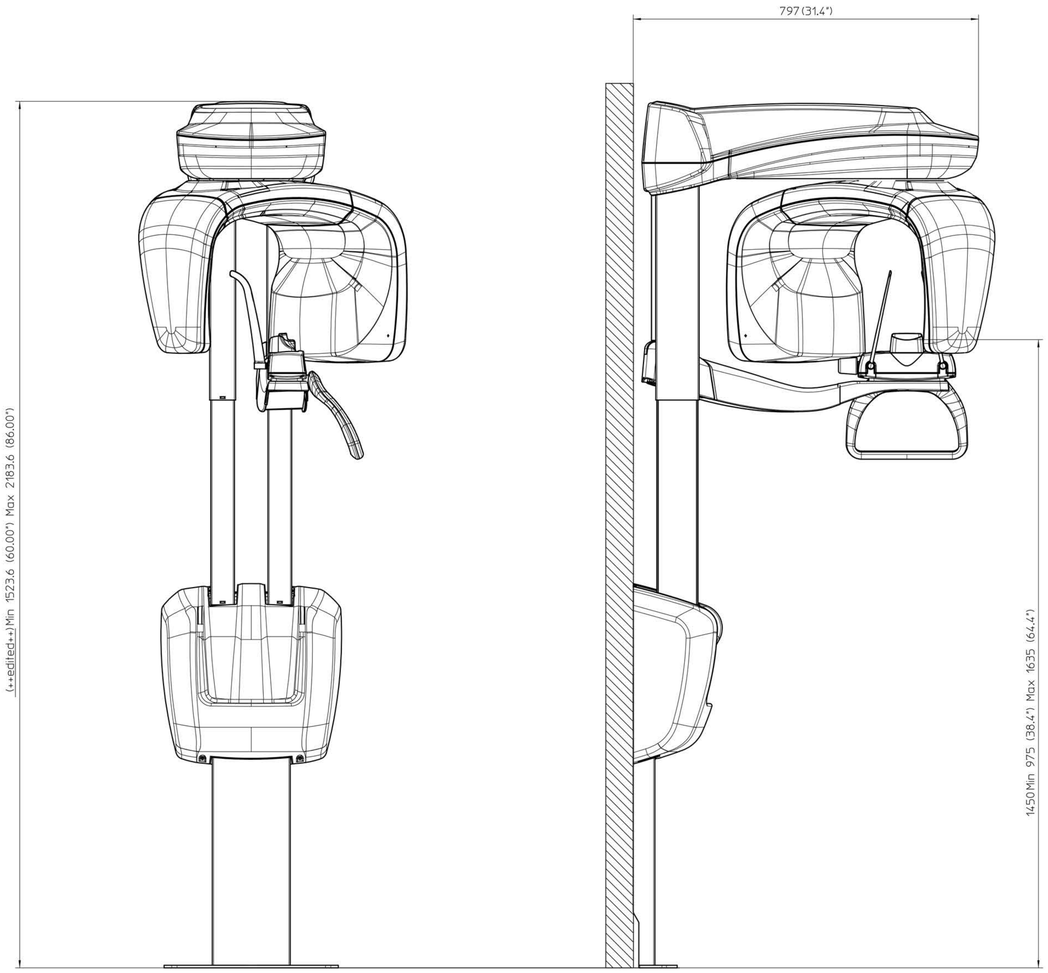

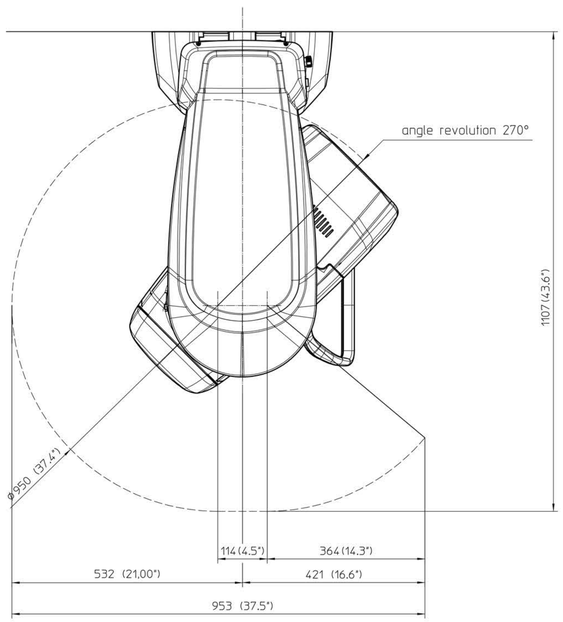

rugosità: -	trattamento termico e/o superficiale: -	materiale: -	scala: 1:5
ELIMINARE EVENTUALI SPIGOLI VIVI E SBAVI TAGLIENTI	QUOTE DI CONTROLLO CON TOLLERANZA DI CONSEGNA	TOLL. GEN. ISO 2768, CLASSE: fini + , alberi -f- Lineari , Angolari , Smusi e raccordi -	proiezione

rev.	c.d.a.	descrizione modifica	data	firma

assettuazione il	data	firma	
Codice CAD: OSD	trivio 1° emissione -	data X	firma

denominazione: Prime simple foot version

foglio	n°disegno
di	-

RoHS compliant required